PNI FunBox BT600

Portable speaker/ Преносим високоговорител/ Tragbarer Lautsprecher
Altavoces portátiles/ Haut-parleur portable/ Hordozható hangszóró
Altoparlante portatile/ Draagbare luidspreker/ Przenośny głośnik
Boxa portabila cu Bluetooth

EN	User manual	3
BG	Ръководство за употреба	7
DE	Benutzerhandbuch	12
ES	Manual de usuario	16
FR	Manuel utilisateur	21
HU	Használati utasítás	26
IT	Manuale utente	30
NL	Handleiding	35
PL	Instrukcja obsługi	40
RO	Manual de utilizare	44

Introduction

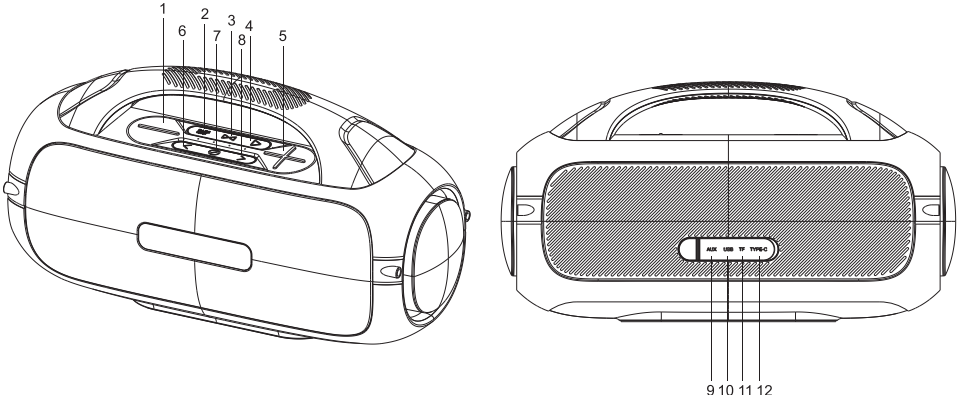

1. Volume -
2. EQ key
3. Multifunctional key

Short press: pairing/unpairing

Long press: Bluetooth-SD-Card-USB-AUX mode change.

4. Pause/Play key
5. Volume +
6. Previous song
7. On/off key. Long press to turn on/off the speaker.
8. Next song
9. 3.5mm AUX jack
10. USB-A port
11. Micro SD card slot
12. USB-C port for charging the built-in battery.

Technical specifications

Bluetooth	V 5.1
Bluetooth communication distance	Up to 10 meters
RMS audio power	65W
Peak audio power	100W
Supply voltage	5V 2A (via USB-C port)

Battery	Battery pack Li-Ion 18650 7.4V 4400mAh
Battery autonomy	6 - 8 hours (depending on the volume level)
Battery charging time (100%)	Up to 4 hours
Speakers	1 x 35W 119mm 4Ohm 2 x 15W 78mm 4Ohm
Maximum current	1A
Audio frequency	40Hz-20kHz
UHF frequency	863.0Mhz
UHF transmission power	≤10mW/10dBm
Sensitivity	80dB
Micro SD card capacity	max. 32GB
USB flash drive capacity	max. 32GB
Supported audio format	MP3
Connections	AUX, USB-A, micro SD card slot, USB-C

Instructions for use
Turn on/off the speaker

Long press the on/off key [7] for about 3 seconds.
Both the on and off states will be confirmed by a sound.

Volume control

Press the [1] or [5] key to adjust the volume to the desired level.
Default volume level after startup is 70%.

Pairing via Bluetooth with the mobile phone

1. Turn on the speaker by long pressing the on/off button.

2. Enable the Bluetooth function in your phone and search for nearby Bluetooth devices.
3. After the speaker (PNI-BT600) has been identified, confirm the association.
4. After successfully pairing the two devices, you can start playing music on the portable speaker.

Change playback source

Long press the key [3] to change the playback source in the following order: Bluetooth-micro SD card-USB-AUX. The transition from one source to another will be confirmed by a sound.

Note: the last connected device has the priority.

LED indicator

The white LED blinks quickly: the device is in pairing mode.
White LED on: Bluetooth connection established.
The white LED blinks slowly: playing music in progress.

Battery level indicator

Charging in progress: the LEDs light up alternately from left to right.
Battery charged 25%: LED 1 is on, and LEDs 2, 3 and 4 are blinking.
Battery charged 50%: LEDs 1 and 2 are on, and LEDs 3 and 4 are blinking.
Battery charged 75%: LEDs 1, 2 and 3 are on, and LED 4 is blinking.
100% charged battery: all LEDs are on.
To charge the built-in battery, insert the USB cable included in the package into the USB-C port on the speaker.
Overload protection. The battery is fully charged after approximately 4 hours and has an autonomy of 6-8 hours depending on the volume level.
Overdischarge protection: When the battery level drops below 3.4V, the speaker will automatically shut down.
After 15 minutes of inactivity, the speaker turns off automatically to save battery.

Using the wireless microphone

The microphone is factory-paired with the speaker.
Before turning on the microphone, power it with 2 AA alkaline batteries. Batteries are not included.
Turn on the microphone by pressing the on/off button and start talking.

Pairing two PNI BT600 speakers

1. Connect the phone to one of the speakers that will become the main speaker.
2. Turn on the second speaker and wait for the LED to blink quickly alternately white-green.
3. Press the Bluetooth connection button twice (like a double-click) on the main speaker.
4. You will hear a pairing sound with the main speaker, in the second speaker, and the music will be played in both speakers simultaneously through TWS.

Troubleshooting

The speaker does not play music.	• Make sure you are trying to play an audio format supported by the speaker. • Make sure you have saved the audio files in the root directory of the micro SD card or USB flash drive.
When the speaker is connected to the computer, nothing is heard.	Make sure that you have correctly selected the audio output on the computer.
The speaker does not respond to pressing the keys.	Try restarting the speaker.

If the speaker behaves abnormally, you can try to reset it by pressing the reset button located next to the USB-C port.

Въведение

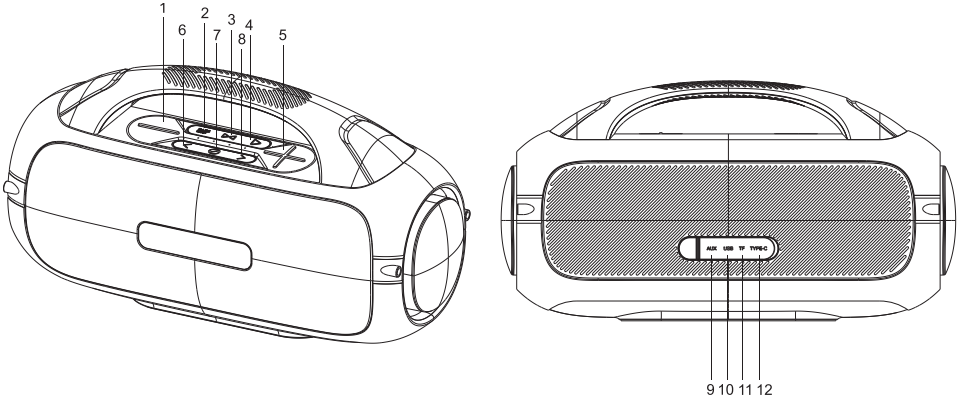

1. Сила на звука -
2. Клавиш EQ
3. Многофункционален ключ

Кратко натискане: сдвояване/отмяна на сдвояване

Продължително натискане: промяна на режима Bluetooth-SD-Card-USB-AUX.

4. Клавиш за пауза/възпроизвеждане
5. Сила на звука +
6. Предишна песен
7. Бутон за включване/изключване. Натиснете продължително, за да включите/изключите високоговорителя.
8. Следваща песен
9. 3,5 мм жак AUX
10. USB-A порт
11. Слот за микро SD карта
12. USB-C порт за зареждане на вградената батерия.

Технически спецификации

Bluetooth	V 5.1
Bluetooth комуникационно разстояние	10 метра
RMS аудио мощност	65W

Пикова аудио мощност	100W
Захранващо напрежение	5V 2A (чрез USB-C порт)
Батерия	Батерия Li-Ion 18650 7.4V 4400mAh
Автономност на батерията	6 - 8 часа (в зависимост от силата на звука)
Време за зареждане на батерията (100%)	До 4 часа
Високоговорители	1 x 35W 119mm 4Ohm 2 x 15W 78mm 4Ohm
Максимален ток	1A
Аудио честота	40Hz-20kHz
UHF честота	863.0Mhz
UHF предавателна мощност	≤10mW/10dBm
Чувствителност	80dB
Капацитет на микро SD картата	макс. 32GB
Капацитет на USB флашка	макс. 32GB
Поддържан аудио формат	MP3
Връзки	AUX, USB-A, слот за micro SD карта, USB-C

Инструкции за употреба
Включете/изключете високоговорителя

Натиснете продължително бутона за включване/изключване [7] за около 3 секунди.
Както включеното, така и изключеното състояние ще бъдат потвърдени със звук.

Контрол на звука

Натиснете бутона [1] или [5], за да регулирате силата на звука до желаното ниво.

Нивото на звука по подразбиране след стартиране е 70%.

Сдвояване чрез Bluetooth с мобилния телефон

1. Включете високоговорителя чрез продължително натискане на бутона за включване/изключване.
2. Активирайте функцията Bluetooth в телефона си и потърсете Bluetooth устройства наблизо.
3. След като високоговорителят (PNI-BT600) бъде идентифициран, потвърдете свързването.
4. След успешно сдвояване на двете устройства, можете да започнете да възпроизвеждате музика на преносимия високоговорител.

Променете източника на възпроизвеждане

Натиснете продължително клавиша [3], за да промените източника на възпроизвеждане в следния ред: Bluetooth-micro SD карта-USB-AUX. Преходът от един източник към друг ще бъде потвърден със звук.
Забележка: последното свързано устройство има приоритет.

Лед индикатор

Белият светодиод мига бързо: устройството е в режим на сдвояване.
Свети бял светодиод: Установена е Bluetooth връзка.
Белият светодиод мига бавно: възпроизвежда се музика.

Индикатор за ниво на батерията

Зареждането е в ход: светодиодите светят последователно отляво надясно.
Батерията е заредена 25%: светодиод 1 свети, а светодиоди 2, 3 и 4 мигат.
Батерията е заредена 50%: светодиоди 1 и 2 светят, а светодиоди 3 и 4 мигат.
Батерията е заредена 75%: светодиоди 1, 2 и 3 светят, а светодиод 4 мига.
100% заредена батерия: всички светодиоди светят.

За да заредите вградената батерия, поставете USB кабела, включен в пакета, в USB-C порта на високоговорителя.
Защита от претоварване. Батерията е напълно заредена след приблизително 4 часа и има автономност от 6-8 часа в зависимост от силата на звука.
Защита от прекомерно разреждане: Когато нивото на батерията падне под 3,4 V, високоговорителят ще се изключи автоматично.
След 15 минути бездействие високоговорителят се изключва автоматично, за да пести батерията.

Използване на безжичния микрофон

Микрофонът е фабрично сдвоен с високоговорителя.
Преди да включите микрофона, захранете го с 2 AA алкални батерии. Батериите не са включени.
Включете микрофона, като натиснете бутона за включване/изключване и започнете да говорите.

Сдвояване на два високоговорителя PNI BT600

1. Свържете телефона към един от високоговорителите, който ще стане основен високоговорител.
2. Включете втория високоговорител и изчакайте светодиодът да мига бързо в бяло-зелено.
3. Натиснете два пъти бутона за Bluetooth връзка (като двойно щракване) на главния високоговорител.
4. Ще чуете звук за сдвояване с основния високоговорител във втория високоговорител и музиката ще се възпроизвежда и в двата високоговорителя едновременно чрез TWS.

Отстраняване на неизправности

Високоговорителят не възпроизвежда музика.	• Уверете се, че се опитвате да възпроизведете аудио формат, поддържан от високоговорителя. • Уверете се, че сте запазили аудио файловете в главната директория на micro SD картата или USB флаш устройството.
Когато високоговорителят е свързан към компютъра, не се чува нищо.	Уверете се, че сте избрали правилно аудио изхода на компютъра.
Високоговорителят не реагира на натискане на клавишите.	Опитайте да рестартирате високоговорителя.

Ако високоговорителят се държи необичайно, можете да опитате да го нулирате, като натиснете бутона за нулиране, разположен до USB-C порта.

Einführung

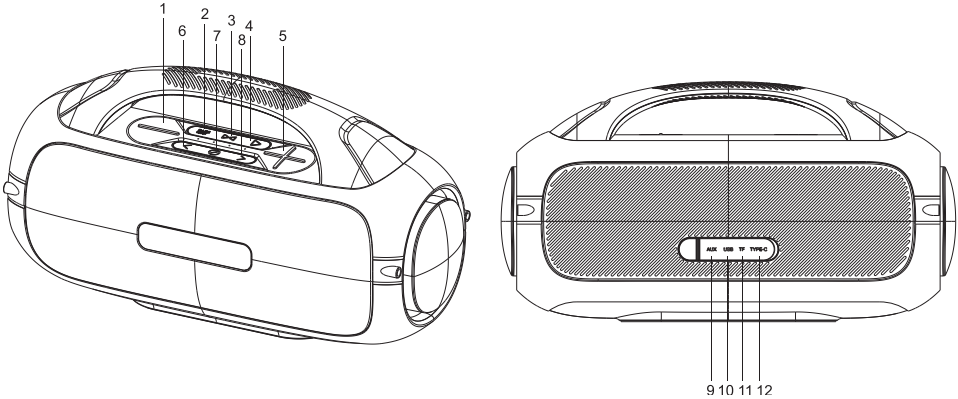

1. Lautstärke -
2. EQ-Taste
3. Multifunktionsschlüssel

Kurz drücken: Pairing/Unpairing

Langes Drücken: Bluetooth-SD-Karte-USB-AUX-Moduswechsel.

4. Pause/Play-Taste
5. Lautstärke +
6. Vorheriges Lied
7. Ein/Aus-Taste. Lange drücken, um den Lautsprecher ein-/auszuschalten.
8. Nächstes Lied
9. 3,5-mm-AUX-Buchse
10. USB-A-Anschluss
11. Steckplatz für Micro-SD-Karte
12. USB-C-Anschluss zum Laden des eingebauten Akkus.

Technische Spezifikationen

Bluetooth	V 5.1
Bluetooth-Kommunikationsentfernung	10 Meter
RMS-Audioleistung	65W
Spitzen-Audioleistung	100W
Versorgungsspannung	5V 2A (über USB-C-Anschluss)

Batterie	Akkupack Li-Ion 18650 7,4 V 4400 mAh
Batterieautonomie	6 - 8 Stunden (je nach Lautstärke)
Akkuladezeit (100%)	Bis zu 4 Stunden
Lautsprecher	1 x 35W 119mm 4Ohm 2 x 15W 78mm 4Ohm
Maximaler Strom	1A
Audiofrequenz	40Hz-20kHz
UHF-Frequenz	863.0Mhz
UHF-Sendeleistung	≤10mW/10dBm
Empfindlichkeit	80dB
Kapazität der Micro-SD-Karte	max. 32GB
Kapazität des USB-Flash-Laufwerks	max. 32GB
Unterstütztes Audioformat	MP3
Verbindungen	AUX, USB-A, Micro-SD-Kartensteckplatz, USB-C

Gebrauchsanweisung
Lautsprecher ein-/ausschalten

Halten Sie die Ein-/Aus-Taste [7] etwa 3 Sekunden lang gedrückt.
Sowohl der Ein- als auch der Aus-Zustand werden durch einen Ton bestätigt.

Lautstärkeregelung

Drücken Sie die Taste [1] oder [5], um die Lautstärke auf den gewünschten Pegel einzustellen.
Die Standardlautstärke nach dem Start beträgt 70 %.

Pairing über Bluetooth mit dem Handy

1. Schalten Sie den Lautsprecher ein, indem Sie lange auf die Ein-/Aus-Taste drücken.

2. Aktivieren Sie die Bluetooth-Funktion in Ihrem Telefon und suchen Sie nach Bluetooth-Geräten in der Nähe.
3. Nachdem der Lautsprecher (PNI-BT600) identifiziert wurde, bestätigen Sie die Zuordnung.
4. Nachdem Sie die beiden Geräte erfolgreich gekoppelt haben, können Sie mit der Musikwiedergabe auf dem tragbaren Lautsprecher beginnen.

Ändern Sie die Wiedergabequelle

Drücken Sie lange die Taste [3], um die Wiedergabequelle in der folgenden Reihenfolge zu ändern: Bluetooth-Micro-SD-Karte-USB-AUX. Der Übergang von einer Quelle zur anderen wird durch einen Ton bestätigt.
Hinweis: Das zuletzt verbundene Gerät hat Vorrang.

LED-Anzeige

Die weiße LED blinkt schnell: Das Gerät befindet sich im Kopplungsmodus.
Weiße LED an: Bluetooth-Verbindung hergestellt.
Die weiße LED blinkt langsam: Musik läuft.

Batteriestandsanzeige

Ladevorgang läuft: Die LEDs leuchten abwechselnd von links nach rechts.
Akku zu 25 % geladen: LED 1 leuchtet und die LEDs 2, 3 und 4 blinken.
Akku zu 50 % geladen: LEDs 1 und 2 leuchten und LEDs 3 und 4 blinken.
Akku zu 75 % geladen: LEDs 1, 2 und 3 leuchten und LED 4 blinkt.
Akku zu 100 % geladen: Alle LEDs leuchten.
Um den integrierten Akku aufzuladen, stecken Sie das im Lieferumfang enthaltene USB-Kabel in den USB-C-Anschluss am Lautsprecher.
Überspannungschutz. Der Akku ist nach ca. 4 Stunden vollständig aufgeladen und hat je nach Lautstärke eine Autonomie von 6-8 Stunden.
Überentladungsschutz: Wenn der Akkustand unter 3,4 V fällt, schaltet sich der Lautsprecher automatisch ab.
Nach 15 Minuten Inaktivität schaltet sich der Lautsprecher automatisch aus, um den Akku zu schonen.

Verwenden des drahtlosen Mikrofons

Das Mikrofon ist werkseitig mit dem Lautsprecher gekoppelt.
Bevor Sie das Mikrofon einschalten, versorgen Sie es mit 2 AA-Alkalibatterien. Batterien sind nicht enthalten.
Schalten Sie das Mikrofon ein, indem Sie die Ein-/Aus-Taste drücken, und beginnen Sie zu sprechen.

Koppeln von zwei PNI BT600-Lautsprechern

1. Schließen Sie das Telefon an einen der Lautsprecher an, der zum Hauptlautsprecher wird.
2. Schalten Sie den zweiten Lautsprecher ein und warten Sie, bis die LED schnell abwechselnd weiß und grün blinkt.
3. Drücken Sie die Bluetooth-Verbindungstaste zweimal (wie einen Doppelklick) am Hauptlautsprecher.
4. Sie hören einen Pairing-Sound mit dem Hauptlautsprecher im zweiten Lautsprecher und die Musik wird über TWS gleichzeitig auf beiden Lautsprechern abgespielt.

Fehlerbehebung

Der Lautsprecher gibt keine Musik wieder.	• Stellen Sie sicher, dass Sie versuchen, ein vom Lautsprecher unterstütztes Audioformat wiederzugeben. • Stellen Sie sicher, dass Sie die Audiodateien im Stammverzeichnis der Micro-SD-Karte oder des USB-Flash-Laufwerks gespeichert haben.
Wenn der Lautsprecher an den Computer angeschlossen ist, ist nichts zu hören.	Stellen Sie sicher, dass Sie den Audioausgang am Computer richtig ausgewählt haben.
Der Lautsprecher reagiert nicht auf das Drücken der Tasten.	Versuchen Sie, den Lautsprecher neu zu starten.

Wenn sich der Lautsprecher nicht normal verhält, können Sie versuchen, ihn zurückzusetzen, indem Sie die Reset-Taste neben dem USB-C-Anschluss drücken.

Introducción

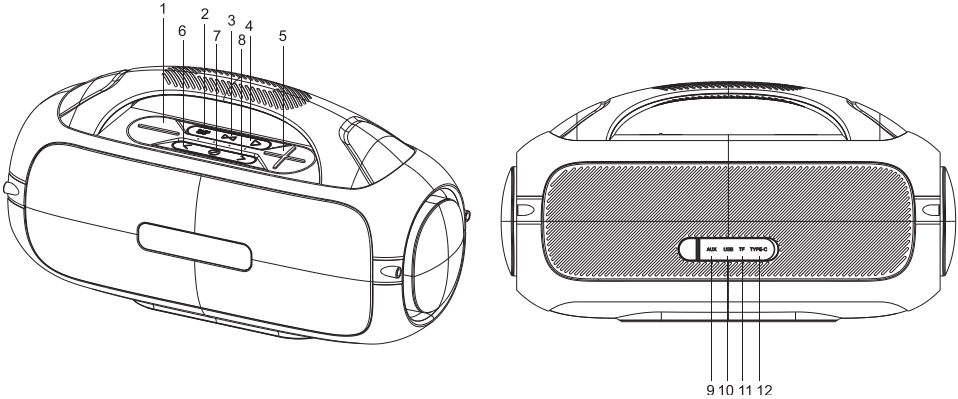

1. Volumen -
2. Tecla de ecualizador
3. Llave multifuncional

Pulsación corta: emparejamiento/desemparejamiento

Pulsación larga: cambio de modo Bluetooth-SD-Card-USB-AUX.

4. Tecla pausa/reproducir
5. Volumen +
6. Canción anterior
7. Tecla de encendido/apagado. Mantenga pulsado para encender/apagar el altavoz.
8. Próxima canción
9. Conector auxiliar de 3,5 mm
10. Puerto USB-A
11. Ranura para tarjeta MicroSD
12. Puerto USB-C para cargar la batería integrada.

Especificaciones técnicas

Bluetooth	V 5.1
Distancia de comunicación Bluetooth	10 metros
Potencia de audio RMS	65W
Pico de potencia de audio	100W

Tensión de alimentación	5V 2A (a través del puerto USB-C)
Batería	Paquete de batería Li-Ion 18650 7.4V 4400mAh
Autonomía de la batería	6 - 8 horas (dependiendo del nivel de volumen)
Tiempo de carga de la batería (100%)	Hasta 4 horas
Altavoces	1 x 35W 119mm 4Ohm 2 x 15W 78mm 4Ohm
Corriente máxima	1A
Frecuencia de audio	40Hz-20kHz
Frecuencia UHF	863.0Mhz
Potencia de transmisión UHF	≤10mW/10dBm
Sensibilidad	80dB
Capacidad de la tarjeta micro SD	máx. 32GB
Capacidad de la unidad flash USB	máx. 32GB
Formato de audio compatible	MP3
Conexiones	AUX, USB-A, ranura para tarjeta micro SD, USB-C

Instrucciones de uso

Encender/apagar el altavoz

Mantenga pulsada la tecla de encendido/apagado [7] durante unos 3 segundos. Tanto el estado de encendido como el de apagado serán confirmados por un sonido.

Control del volumen

Presione la tecla [1] o [5] para ajustar el volumen al nivel deseado.
El nivel de volumen predeterminado después del inicio es 70%.

Emparejamiento vía Bluetooth con el teléfono móvil

1. Encienda el altavoz manteniendo presionado el botón de encendido/apagado.
2. Habilite la función Bluetooth en su teléfono y busque dispositivos Bluetooth cercanos.
3. Una vez identificado el altavoz (PNI-BT600), confirme la asociación.
4. Después de emparejar con éxito los dos dispositivos, puede comenzar a reproducir música en el altavoz portátil.

Cambiar la fuente de reproducción

Mantenga presionada la tecla [3] para cambiar la fuente de reproducción en el siguiente orden: Bluetooth-tarjeta micro SD-USB-AUX. La transición de una fuente a otra será confirmada por un sonido.

Nota: el último dispositivo conectado tiene prioridad.

Indicador LED

El LED blanco parpadea rápidamente: el dispositivo está en modo de emparejamiento.
LED blanco encendido: conexión Bluetooth establecida.
El LED blanco parpadea lentamente: reproducción de música en curso.

Indicador de nivel de batería

Carga en curso: los LED se encienden alternativamente de izquierda a derecha.
Batería cargada al 25 %: el LED 1 está encendido y los LED 2, 3 y 4 parpadean.
Batería cargada al 50 %: los LED 1 y 2 están encendidos y los LED 3 y 4 parpadean.
Batería cargada al 75 %: los LED 1, 2 y 3 están encendidos y el LED 4 parpadea.
Batería cargada al 100 %: todos los LED están encendidos.

Para cargar la batería integrada, inserte el cable USB incluido en el paquete en

el puerto USB-C del altavoz.
Protección de sobrecarga. La batería se carga completamente después de aproximadamente 4 horas y tiene una autonomía de 6-8 horas dependiendo del nivel de volumen.
Protección contra sobrecarga: cuando el nivel de la batería cae por debajo de 3,4 V, el altavoz se apagará automáticamente.
Después de 15 minutos de inactividad, el altavoz se apaga automáticamente para ahorrar batería.

Uso del micrófono inalámbrico

El micrófono viene emparejado de fábrica con el altavoz.
Antes de encender el micrófono, aliméntelo con 2 pilas alcalinas AA. Las baterías no están incluidas.
Encienda el micrófono presionando el botón de encendido/apagado y comience a hablar.

Emparejamiento de dos altavoces PNI BT600

1. Conecta el teléfono a uno de los altavoces que se convertirá en el altavoz principal.
2. Encienda el segundo altavoz y espere a que el LED parpadee rápidamente alternando blanco y verde.
3. Presione el botón de conexión Bluetooth dos veces (como un doble clic) en el altavoz principal.
4. Escuchará un sonido de emparejamiento con el altavoz principal, en el segundo altavoz, y la música se reproducirá en ambos altavoces simultáneamente a través de TWS.

Solución de problemas

El altavoz no reproduce música.	• Asegúrese de que está intentando reproducir un formato de audio compatible con el altavoz. • Asegúrese de haber guardado los archivos de audio en el directorio raíz de la tarjeta micro SD o unidad flash USB.
Cuando el altavoz está conectado a la computadora, no se escucha nada.	Asegúrese de haber seleccionado correctamente la salida de audio en la computadora.
El altavoz no responde al pulsar las teclas.	Intente reiniciar el altavoz.

Si el altavoz se comporta de manera anormal, puede intentar restablecerlo presionando el botón de reinicio ubicado junto al puerto USB-C.

Introduction

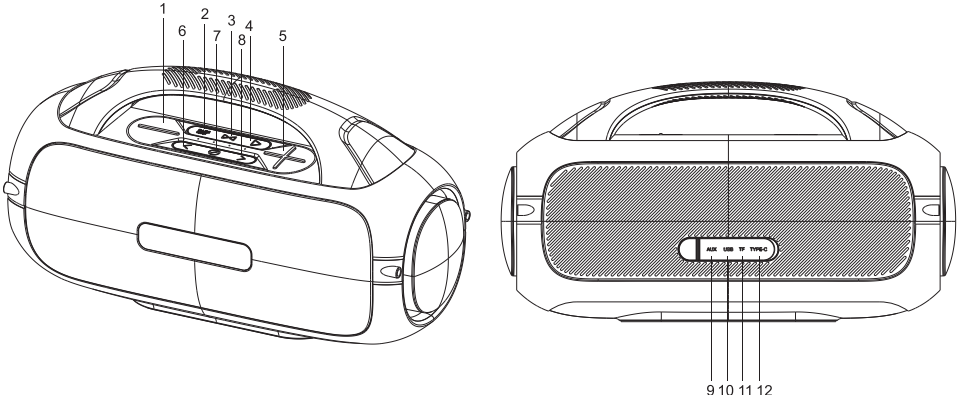

1. Volume -
2. Touche d'égalisation
3. Clé multifonction

Appui court: appairage/dissociation

Appui long: changement de mode Bluetooth-SD-Card-USB-AUX.

4. Touche pause/lecture
5. Volume +
6. Chanson précédente
7. Touche marche/arrêt. Appuyez longuement pour allumer/éteindre le haut-parleur.
8. Prochaine chanson
9. Prise auxiliaire 3,5 mm
10. Port USB-A
11. Fente pour carte micro SD
12. Port USB-C pour charger la batterie intégrée.

Spécifications techniques

Bluetooth	V 5.1
Distance de communication Bluetooth	10 mètres
Puissance audio RMS	65W
Puissance audio maximale	100W

Tension d'alimentation	5V 2A (via le port USB-C)
Batterie	Batterie Li-Ion 18650 7.4V 4400mAh
Autonomie de la batterie	6 - 8 heures (selon le niveau de volume)
Temps de charge de la batterie (100%)	Jusqu'à 4 heures
Haut-parleurs	1 x 35W 119mm 4Ohm 2 x 15W 78mm 4Ohm
Courant maximal	1A
Fréquence audio	40Hz-20kHz
Fréquence UHF	863.0Mhz
Puissance d'émission UHF	≤10mW/10dBm
Sensibilité	80dB
Capacité de la carte micro SD	max. 32 GB
Capacité de la clé USB	max. 32 GB
Format audio pris en charge	MP3
Connexions	AUX, USB-A, fente pour carte micro SD, USB-C

Allumer/éteindre le haut-parleur

Appuyez longuement sur la touche marche/arrêt [7] pendant environ 3 secondes.
Les états activé et désactivé seront confirmés par un son.

Contrôle du volume

Appuyez sur la touche [1] ou [5] pour régler le volume au niveau souhaité.
Le niveau de volume par défaut après le démarrage est de 70 %.

Couplage via Bluetooth avec le téléphone portable

1. Allumez le haut-parleur en appuyant longuement sur le bouton marche/arrêt.
2. Activez la fonction Bluetooth sur votre téléphone et recherchez les appareils Bluetooth à proximité.
3. Une fois le haut-parleur (PNI-BT600) identifié, confirmez l'association.
4. Après avoir couplé avec succès les deux appareils, vous pouvez commencer à écouter de la musique sur le haut-parleur portable.

Changer la source de lecture

Appuyez longuement sur la touche [3] pour changer la source de lecture dans l'ordre suivant : Bluetooth-carte micro SD-USB-AUX. Le passage d'une source à une autre sera confirmé par un son.

Remarque: le dernier appareil connecté a la priorité.

Indicateur LED

La LED blanche clignote rapidement: l'appareil est en mode appairage.
LED blanche allumée: connexion Bluetooth établie.
La LED blanche clignote lentement: lecture de musique en cours.

Indicateur de niveau de batterie

Charge en cours: les LED s'allument alternativement de gauche à droite.
Batterie chargée à 25 %: la LED 1 est allumée et les LED 2, 3 et 4 clignotent.
Batterie chargée à 50 %: les LED 1 et 2 sont allumées et les LED 3 et 4 clignotent.
Batterie chargée à 75 %: les LED 1, 2 et 3 sont allumées et la LED 4 clignote.
Batterie chargée à 100 %: toutes les LED sont allumées.

Pour charger la batterie intégrée, insérez le câble USB inclus dans l'emballage dans le port USB-C de l'enceinte.

Protection de surcharge. La batterie est complètement chargée après environ 4 heures et a une autonomie de 6 à 8 heures selon le niveau de volume.
Protection contre les décharges excessives: lorsque le niveau de la batterie descend en dessous de 3,4 V, le haut-parleur s'éteint automatiquement.
Après 15 minutes d'inactivité, l'enceinte s'éteint automatiquement pour économiser la batterie.

Utilisation du microphone sans fil

Le microphone est couplé en usine avec le haut-parleur.
Avant d'allumer le microphone, alimentez-le avec 2 piles alcalines AA. Les piles ne sont pas incluses.
Allumez le microphone en appuyant sur le bouton marche/arrêt et commencez à parler.

Appairage de deux enceintes PNI BT600

1. Connectez le téléphone à l'un des haut-parleurs qui deviendra le haut-parleur principal.
2. Allumez la deuxième enceinte et attendez que la LED clignote rapidement en alternance blanc-vert.
3. Appuyez deux fois sur le bouton de connexion Bluetooth (comme un double-clic) sur l'enceinte principale.
4. Vous entendrez un son d'appariement avec le haut-parleur principal, dans le deuxième haut-parleur, et la musique sera jouée simultanément dans les deux haut-parleurs via TWS.

Dépannage

Le haut-parleur ne diffuse pas de musique.	• Assurez-vous que vous essayez de lire un format audio pris en charge par le haut-parleur. • Assurez-vous d'avoir enregistré les fichiers audio dans le répertoire racine de la carte micro SD ou de la clé USB.
Lorsque le haut-parleur est connecté à l'ordinateur, rien n'est entendu.	Assurez-vous que vous avez correctement sélectionné la sortie audio sur l'ordinateur.
Le haut-parleur ne répond pas à l'appui sur les touches.	Essayez de redémarrer l'enceinte.

Si l'enceinte se comporte de façon anormale, vous pouvez essayer de la réinitialiser en appuyant sur le bouton de réinitialisation situé à côté du port USB-C.

Bevezetés

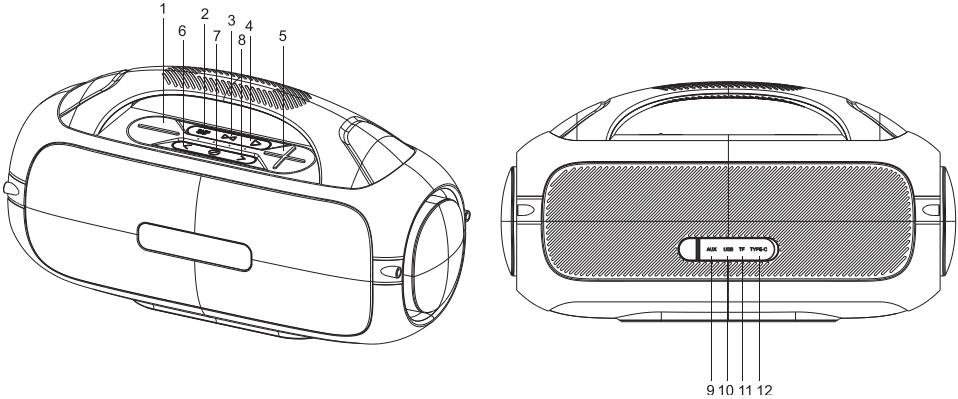

1. Hangerő -
2. EQ gomb
3. Többfunkciós kulcs

Rövid megnyomás: párosítás/párosítás megszüntetése

Hosszan nyomva: Bluetooth-SD-kártya-USB-AUX módváltás.

4. Szünet/Lejátszás gomb
5. Hangerő +
6. Előző dal
7. Be/ki gomb. Hosszan nyomja meg a hangszóró be- és kikapcsolásához.
8. Következő dal
9. 3,5 mm-es AUX jack
10. USB-A port
11. Micro SD kártya nyílás
12. USB-C port a beépített akkumulátor töltéséhez.

Műszaki adatok

Bluetooth	V 5.1
Bluetooth kommunikációs távolság	10 méter
RMS audio teljesítmény	65W
Csúcs audio teljesítmény	100W
Tápfeszültség	5V 2A (USB-C porton keresztül)

Akkumulátor	Li-Ion 18650 7.4V 4400mAh akkumulátor
Akkumulátor autonómia	6-8 óra (a hangerőtől függően)
Az akkumulátor töltési ideje (100%)	Akár 4 óra
Hangszórók	1 x 35W 119mm 4Ohm 2 x 15W 78mm 4Ohm
Maximális áramerősség	1A
Hangfrekvencia	40Hz-20kHz
UHF frekvencia	863.0Mhz
UHF átviteli teljesítmény	≤10mW/10dBm
Érzékenység	80dB
Micro SD kártya kapacitása	max. 32 GB
USB flash meghajtó kapacitása	max. 32 GB
Támogatott hangformátum	MP3
Kapcsolatok	AUX, USB-A, micro SD kártyahely, USB-C

Használati útmutató

Kapcsolja be/ki a hangszórót

Tartsa lenyomva a be/ki gombot [7] körülbelül 3 másodpercig.
Mind a be-, mind a kikapcsolt állapotot egy hang erősíti meg.

Hangerőszabályozó

Nyomja meg az [1] vagy [5] gombot a hangerő kívánt szintre állításához.
Az alapértelmezett hangerőszint indítás után 70%.

Párosítás Bluetooth-on keresztül a mobiltelefonnal

1. Kapcsolja be a hangszórót a be-/kikapcsoló gomb hosszú lenyomásával.

2. Engedélyezze a Bluetooth funkciót a telefonján, és keressen a közeli Bluetooth-eszközöket.
3. A hangszóró (PNI-BT600) azonosítása után erősítse meg a társítást.
4. A két eszköz sikeres párosítása után megkezdheti a zenelejátszást a hordozható hangszórón.

Lejátszási forrás módosítása

Nyomja meg hosszan a [3] gombot a lejátszási forrás megváltoztatásához a következő sorrendben: Bluetooth-micro SD-kártya-USB-AUX. Az egyik forrásból a másikba való átmenetet egy hang erősíti meg.
Megjegyzés: az utoljára csatlakoztatott eszközé az elsőbbség.

LED kijelző

A fehér LED gyorsan villog: a készülék párosítási módban van.
Fehér LED világít: Bluetooth kapcsolat létrejött.
A fehér LED lassan villog: zenelejátszás folyamatban.

Elem töltöttségi szint jelző

Töltés folyamatban: a LED-ek felváltva világítanak balról jobbra.
Az akkumulátor 25%-ra töltött: az 1. LED világít, a 2., 3. és 4. LED pedig villog.
Az akkumulátor 50%-ra fel van töltve: az 1. és 2. LED világít, a 3. és 4. LED pedig villog.
Az akkumulátor 75%-ra fel van töltve: az 1., 2. és 3. LED világít, és a 4. LED villog.
100%-ban feltöltött akkumulátor: minden LED világít.
A beépített akkumulátor töltéséhez csatlakoztassa a csomagban található USB-kábelt a hangszóró USB-C portjához.
Túltöltés elleni védelem. Az akkumulátor körülbelül 4 óra elteltével teljesen feltöltődik, és a hangerőtől függően 6-8 óra autonómiával rendelkezik.
Túlkisülés elleni védelem: Ha az akkumulátor töltöttségi szintje 3,4 V alá csökken, a hangszóró automatikusan kikapcsol.
15 perc inaktivitás után a hangszóró automatikusan kikapcsol, hogy kímélje az akkumulátort.

A vezeték nélküli mikrofon használata

A mikrofon gyárilag párosítva van a hangszóróval.
Mielőtt bekapcsolná a mikrofont, 2 AA alkáli elemmel táplálja. Az elemeket nem tartalmazza.
Kapcsolja be a mikrofont a be-/kikapcsoló gomb megnyomásával, és kezdjen el beszélni.

Két PNI BT600 hangszóró párosítása

1. Csatlakoztassa a telefont az egyik hangszóróhoz, amely a fő hangszóróvá válik.
2. Kapcsolja be a második hangszórót, és várja meg, amíg a LED gyorsan felváltva fehér-zöld villogni kezd.
3. Nyomja meg kétszer a Bluetooth-csatlakozás gombot (mint egy dupla kattintás) a fő hangszórón.
4. Párosítási hangot fog hallani a fő hangszóróval, a második hangszóróban, és a zene egyszerre szól mindkét hangszóróban a TWS-en keresztül.

Hibaelhárítás

A hangszóró nem játszik le zenét.	• Győződjön meg arról, hogy a hangszóró által támogatott hangformátumot próbálja lejátszani. • Győződjön meg arról, hogy a hangfájlokat a micro SD kártya vagy az USB flash meghajtó gyökérkönyvtárába mentette.
Ha a hangszórót a számítógéphez csatlakoztatja, semmi sem hallható.	Győződjön meg arról, hogy megfelelően választotta ki a számítógép hangkimenetét.
A hangszóró nem reagál a gombok megnyomására.	Próbálja újraindítani a hangszórót.

Ha a hangszóró rendellenesen működik, megpróbálhatja visszaállítani az USB-C port mellett található reset gomb megnyomásával.

Presentazione del altoparlante

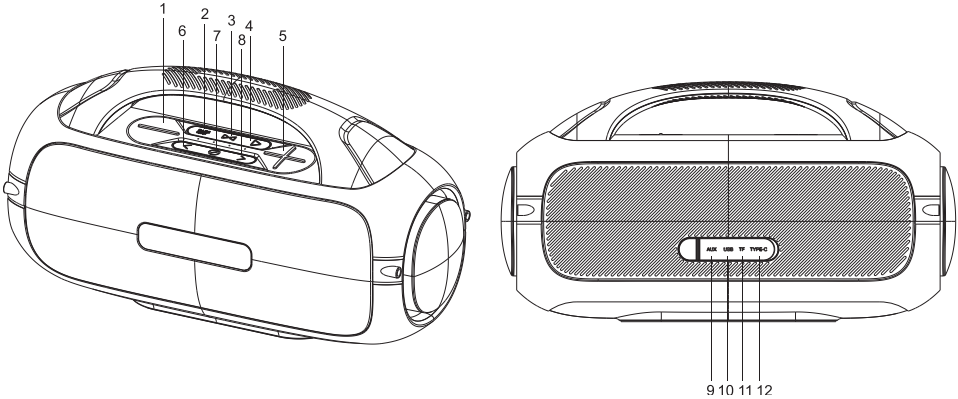

1. Volume -
2. Chiave di equalizzazione
3. Chiave multifunzionale

Pressione breve: associazione/disassociazione

Pressione lunga: cambio modalità Bluetooth-SD-Card-USB-AUX.

4. Tasto Pausa/Riproduci
5. Volume +
6. Canzone precedente
7. Tasto di accensione/spegnimento. Premere a lungo per accendere/spegnere l'altoparlante.
8. Prossima canzone
9. Presa AUX da 3,5 mm
10. Porta USB-A
11. Slot per scheda micro SD
12. Porta USB-C per caricare la batteria integrata

Specifiche tecniche

Bluetooth	V 5.1
Distanza di comunicazione Bluetooth	10 metri
Potenza audio RMS	65W
Picco di potenza audio	100W
Tensione di alimentazione	5V 2A (via porta USB-C)

Batteria	Pacco batteria Li-Ion 18650 7.4V 4400mAh
Autonomia della batteria	6 - 8 ore (a seconda del livello del volume)
Tempo di ricarica della batteria (100%)	Fino a 4 ore
Altoparlanti	1 x 35W 119mm 4Ohm 2 x 15W 78mm 4Ohm
Corrente massima	1A
Frequenza audio	40Hz-20kHz
Frequenza UHF	863.0Mhz
Potenza di trasmissione UHF	≤10mW/10dBm
Sensibilità	80dB
Capacità della scheda micro SD	max. 32GB
Capacità dell'unità flash USB	max. 32GB
Formato audio supportato	MP3
Connessioni	AUX, USB-A, slot per scheda micro SD, USB-C

Istruzioni per l'uso

Attiva/disattiva l'altoparlante

Premere a lungo il tasto on/off [7] per circa 3 secondi.
Entrambi gli stati on e off saranno confermati da un suono.

Controllo del volume

Premere il tasto [1] o [5] per regolare il volume al livello desiderato.
Il livello del volume predefinito dopo l'avvio è del 70%.

Accoppiamento tramite Bluetooth con il telefono cellulare

1. Accendi l'altoparlante premendo a lungo il pulsante di accensione/spegnimento.
2. Attiva la funzione Bluetooth nel telefono e cerca i dispositivi Bluetooth nelle vicinanze.
3. Dopo che l'altoparlante (PNI-BT600) è stato identificato, confermare l'associazione.
4. Dopo aver associato correttamente i due dispositivi, puoi iniziare a riprodurre musica sull'altoparlante portatile.

Cambia sorgente di riproduzione

Premere a lungo il tasto [3] per cambiare la sorgente di riproduzione nel seguente ordine: Bluetooth-scheda micro SD-USB-AUX. Il passaggio da una sorgente all'altra sarà confermato da un suono.

Nota: l'ultimo dispositivo connesso ha la priorità.

Indicatore LED

Il LED bianco lampeggia velocemente: il dispositivo è in modalità di associazione.
LED bianco acceso: connessione Bluetooth stabilita.
Il LED bianco lampeggia lentamente: riproduzione musicale in corso.

Indicatore del livello della batteria

Ricarica in corso: i led si accendono alternativamente da sinistra verso destra.
Batteria carica al 25%: il LED 1 è acceso e i LED 2, 3 e 4 lampeggiano.
Batteria carica al 50%: i LED 1 e 2 sono accesi e i LED 3 e 4 lampeggiano.
Batteria carica al 75%: i LED 1, 2 e 3 sono accesi e il LED 4 lampeggia.
Batteria carica al 100%: tutti i LED sono accesi.

Per caricare la batteria integrata, inserire il cavo USB incluso nella confezione nella porta USB-C dell'altoparlante.

Protezione da sovraccarico. La batteria è completamente carica dopo circa 4 ore e ha un'autonomia di 6-8 ore a seconda del livello del volume.
Protezione da scarica eccessiva: quando il livello della batteria scende al di sotto di 3,4 V, l'altoparlante si spegne automaticamente.
Dopo 15 minuti di inattività, l'altoparlante si spegne automaticamente per risparmiare la batteria.

Utilizzo del microfono senza fili

Il microfono è accoppiato in fabbrica con l'altoparlante.
Prima di accendere il microfono, alimentarlo con 2 batterie alcaline AA. Le batterie non sono incluse.
Accendi il microfono premendo il pulsante on/off e inizia a parlare.

Abbinamento di due altoparlanti PNI BT600

1. Collega il telefono a uno degli altoparlanti che diventerà l'altoparlante principale.
2. Accendi il secondo altoparlante e attendi che il LED lampeggi velocemente alternativamente bianco-verde.
3. Premi due volte il pulsante di connessione Bluetooth (come un doppio clic) sull'altoparlante principale.
4. Sentirai un suono di associazione con l'altoparlante principale, nel secondo altoparlante, e la musica verrà riprodotta simultaneamente in entrambi gli altoparlanti tramite TWS.

Risoluzione dei problemi

L'altoparlante non riproduce musica.	• Assicurarsi di provare a riprodurre un formato audio supportato dall'altoparlante. • Assicurarsi di aver salvato i file audio nella directory principale della scheda micro SD o dell'unità flash USB.

Quando l'altoparlante è collegato al computer, non si sente nulla.	Assicurati di aver selezionato correttamente l'uscita audio sul computer.
L'altoparlante non risponde alla pressione dei tasti.	Prova a riavviare l'altoparlante.

Se l'altoparlante si comporta in modo anomalo, puoi provare a ripristinarlo premendo il pulsante di ripristino situato accanto alla porta USB-C.

Invoering

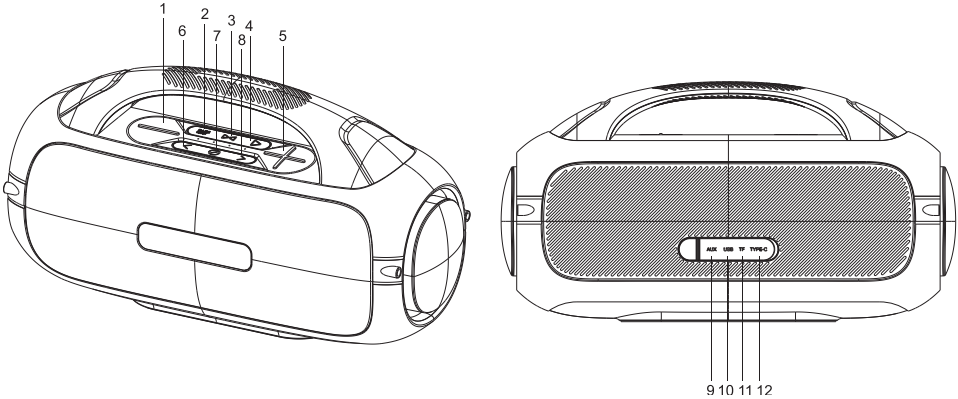

1. Volume -
2. EQ-toets
3. Multifunctionele sleutel

Kort indrukken: koppelen/ontkoppelen

Lang indrukken: Bluetooth-SD-kaart-USB-AUX-modus wijzigen.

4. Pauzeren/Afspelen-toets
5. Volume +
6. Vorig liedje
7. Aan/uit toets. Lang indrukken om de luidspreker in of uit te schakelen.
8. Volgende liedje
9. 3,5 mm AUX-aansluiting
10. USB-A-poort
11. Micro SD-kaartsleuf
12. USB-C-poort voor het opladen van de ingebouwde batterij

Technische specificaties

Bluetooth	V 5.1
Bluetooth communicatie afstand	10 meter
RMS-audiovermogen	65W
Piek audiovermogen	100W
Voedingsspanning	5V 2A (via USB-C-poort)

Accu	Batterijpakket Li-Ion 18650 7.4V 4400mAh
Autonomie van de batterij	6 - 8 uur (afhankelijk van het volumeniveau)
Oplaadtijd batterij (100%)	Tot 4 uur
Sprekers	1 x 35W 119mm 4Ohm 2 x 15W 78mm 4Ohm
Maximale stroom	1A
Audio frequentie	40Hz-20kHz
UHF-frequentie	863.0Mhz
UHF-zendvermogen	≤10mW/10dBm
Gevoeligheid	80dB
Capaciteit micro SD-kaart	max. 32GB
Capaciteit USB-flashstation	max. 32GB
Ondersteund audioformaat	MP3
Verbindingen	AUX, USB-A, micro SD-kaartsleuf, USB-C

Gebruiksaanwijzing

Zet de luidspreker aan/uit

Druk ongeveer 3 seconden lang op de aan/uit-toets [7].
Zowel de aan- als de uitstand wordt bevestigd door een geluid.

Volumeregeling

Druk op de toets [1] of [5] om het volume op het gewenste niveau in te stellen.
Het standaard volumeniveau na het opstarten is 70%.

Koppelen via Bluetooth met de mobiele telefoon

1. Zet de speaker aan door lang op de aan/uit knop te drukken.
2. Schakel de Bluetooth-functie in uw telefoon in en zoek naar Bluetooth-apparaten in de buurt.
3. Bevestig de koppeling nadat de luidspreker (PNI-BT600) is geïdentificeerd.
4. Nadat je de twee apparaten met succes hebt gekoppeld, kun je beginnen met het afspelen van muziek op de draagbare luidspreker.

Wijzig de afspeelbron

Druk lang op de toets [3] om de afspeelbron in deze volgorde te wijzigen: Bluetooth-micro SD-kaart-USB-AUX. De overgang van de ene bron naar de andere wordt bevestigd door een geluid.

Let op: het laatst verbonden apparaat heeft voorrang.

LED-indicator

De witte LED knippert snel: het apparaat bevindt zich in de koppelingsmodus.
Witte led brandt: Bluetooth-verbinding tot stand gebracht.
De witte LED knippert langzaam: er wordt muziek afgespeeld.

Indicator batterijniveau

Bezig met opladen: de LED's lichten afwisselend van links naar rechts op.
Batterij 25% opgeladen: LED 1 brandt en LED's 2, 3 en 4 knipperen.
Batterij 50% opgeladen: LED's 1 en 2 branden en LED's 3 en 4 knipperen.
Batterij 75% opgeladen: LED's 1, 2 en 3 branden en LED 4 knippert.
100% opgeladen batterij: alle LED's branden.

Om de ingebouwde batterij op te laden, steek je de meegeleverde USB-kabel in de USB-C-poort van de luidspreker.

Overbelastingsbeveiliging. De batterij is na ongeveer 4 uur volledig opgeladen

en heeft een autonomie van 6-8 uur, afhankelijk van het volumeniveau.
Bescherming tegen overontlading: wanneer het batterijniveau onder de 3,4 V zakt, wordt de luidspreker automatisch uitgeschakeld.
Na 15 minuten inactiviteit schakelt de speaker automatisch uit om de batterij te sparen.

De draadloze microfoon gebruiken

De microfoon is in de fabriek gekoppeld aan de luidspreker.
Voordat u de microfoon inschakelt, dient u deze met 2 AA-alkalinebatterijen van stroom te voorzien. Batterijen zijn niet inbegrepen.
Zet de microfoon aan door op de aan/uit knop te drukken en begin te praten.

Twee PNI BT600-luidsprekers koppelen

1. Sluit de telefoon aan op een van de luidsprekers die de hoofdluidspreker wordt.
2. Zet de tweede speaker aan en wacht tot de LED snel afwisselend wit-groen knippert.
3. Druk twee keer op de Bluetooth-verbindingsknop (zoals dubbelklikken) op de hoofdluidspreker.
4. U hoort een koppelingsgeluid met de hoofdluidspreker, in de tweede luidspreker, en de muziek wordt tegelijkertijd in beide luidsprekers afgespeeld via TWS.

Probleemoplossen

De speaker speelt geen muziek.	• Controleer of u een audioformaat probeert af te spelen dat door de luidspreker wordt ondersteund. • Zorg ervoor dat u de audiobestanden in de hoofdmap van de micro SD-kaart of USB-stick hebt opgeslagen.

Wanneer de luidspreker is aangesloten op de computer, is er niets te horen.	Zorg ervoor dat u de audio-uitvoer op de computer correct hebt geselecteerd.
De speaker reageert niet op het indrukken van de toetsen.	Probeer de luidspreker opnieuw op te starten

Als de luidspreker zich abnormaal gedraagt, kunt u proberen deze te resetten door op de resetknop naast de USB-C-poort te drukken.

Wstęp

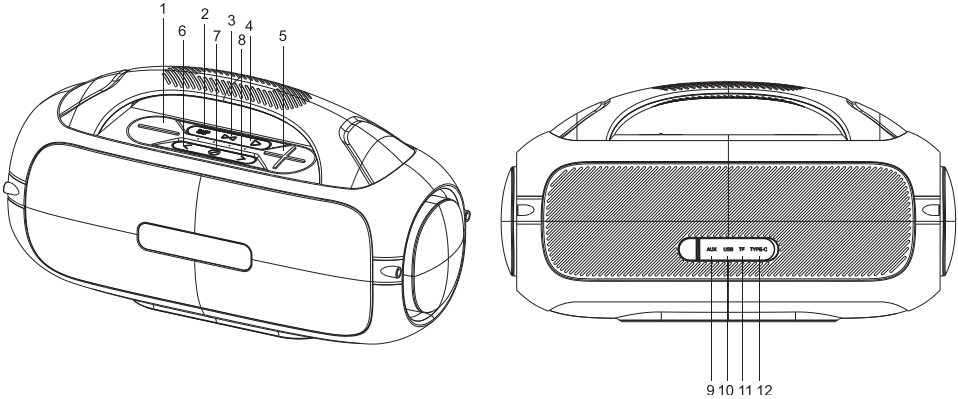

1. Tom -
2. klawisz EQ
3. Klucz wielofunkcyjny

Krótkie naciśnięcie: parowanie/rozparowywanie

Długie naciśnięcie: zmiana trybu Bluetooth-SD-Card-USB-AUX.

4. Klawisz pauzy/odtwarzania
5. Głośność +
6. Poprzednia piosenka
7. Przycisk włączania/wyłączania. Długie naciśnięcie włącza/wyłącza głośnik.
8. Następna piosenka
9. Gniazdo AUX 3,5 mm
10. Port USB typu A
11. Gniazdo karty micro SD
12. Port USB-C do ładowania wbudowanego akumulatora

Specyfikacja techniczna

Bluetooth	V 5.1
Odległość komunikacji Bluetooth	10 metrów
Moc dźwięku RMS	65 W
Szczytowa moc dźwięku	100 W
Napięcie zasilania	5 V 2 A (przez port USB-C)

Bateria	Akumulator litowo-jonowy 18650 7,4 V 4400 mAh
Autonomia baterii	6 - 8 godzin (w zależności od poziomu głośności)
Czas ładowania baterii (100%)	Do 4 godzin
Głośniki	1 x 35W 119mm 4Ohm 2 x 15W 78mm 4Ohm
Maksymalny prąd	1A
Częstotliwość dźwięku	40Hz-20kHz
Częstotliwość UHF	863.0Mhz
Moc transmisji UHF	≤10mW/10dBm
Wrażliwość	80dB
Pojemność karty Micro SD	maks. 32 GB
Pojemność dysku flash USB	maks. 32 GB
Obsługiwany format audio	MP3
Znajomości	AUX, USB-A, gniazdo kart micro SD, USB-C

Instrukcja użycia
Włączanie/wyłączanie głośnika

Naciśnij długo przycisk włączania/wyłączania [7] przez około 3 sekundy. Zarówno stan włączenia, jak i wyłączenia zostanie potwierdzony dźwiękiem.

Kontrola głośności

Naciśnij klawisz [1] lub [5], aby ustawić żądany poziom głośności. Domyślny poziom głośności po uruchomieniu to 70%.

Parowanie przez Bluetooth z telefonem komórkowym

1. Włącz głośnik, naciskając długo przycisk włączania/wyłączania.

2. Włącz funkcję Bluetooth w telefonie i wyszukaj pobliskie urządzenia Bluetooth.
3. Po zidentyfikowaniu głośnika (PNI-BT600) potwierdź skojarzenie.
4. Po pomyślnym sparowaniu dwóch urządzeń możesz rozpocząć odtwarzanie muzyki na przenośnym głośniku.

Zmień źródło odtwarzania

Naciśnij i przytrzymaj klawisz [3], aby zmienić źródło odtwarzania w następującej kolejności: Bluetooth-karta micro SD-USB-AUX. Przejście z jednego źródła do drugiego zostanie potwierdzone dźwiękiem.

Uwaga: pierwszeństwo ma ostatnio podłączone urządzenie.

Wskaźnik ledowy

Biała dioda LED miga szybko: urządzenie jest w trybie parowania.
Biała dioda LED włączona: nawiązano połączenie Bluetooth.
Biała dioda LED miga powoli: odtwarzanie muzyki w toku.

Wskaźnik poziomu baterii

Ładowanie w toku: diody LED świecą naprzemiennie od lewej do prawej.
Akumulator naładowany w 25%: dioda LED 1 świeci, a diody 2, 3 i 4 migają.
Akumulator naładowany w 50%: diody LED 1 i 2 świecą, a diody 3 i 4 migają.
Akumulator naładowany w 75%: diody LED 1, 2 i 3 świecą, a dioda LED 4 miga.
Akumulator naładowany w 100%: wszystkie diody LED świecą.

Aby naładować wbudowany akumulator, włóż dołączony do zestawu kabel USB do portu USB-C głośnika.
Ochrona przed przeładowaniem. Bateria jest w pełni naładowana po około 4 godzinach i ma autonomię 6-8 godzin w zależności od poziomu głośności.
Zabezpieczenie przed nadmiernym rozładowaniem: gdy poziom naładowania akumulatora spadnie poniżej 3,4 V, głośnik automatycznie się wyłączy.
Po 15 minutach bezczynności głośnik wyłącza się automatycznie, aby oszczędzać baterie.

Korzystanie z mikrofonu bezprzewodowego

Mikrofon jest fabrycznie sparowany z głośnikiem.
Przed włączeniem mikrofonu zasil go 2 bateriami alkalicznymi AA. Baterie nie są dołączone.
Włącz mikrofon, naciskając przycisk włączania/wyłączania i zacznij mówić.

Parowanie dwóch głośników PNI BT600

1. Podłącz telefon do jednego z głośników, który stanie się głównym głośnikiem.
2. Włącz drugi głośnik i poczekaj, aż dioda LED zacznie szybko migać na przemian biało-zielono.
3. Naciśnij dwukrotnie przycisk połączenia Bluetooth (podwójne kliknięcie) na głównym głośniku.
4. Usłyszysz dźwięk parowania z głównym głośnikiem w drugim głośniku, a muzyka będzie odtwarzana w obu głośnikach jednocześnie przez TWS.

Rozwiązywanie problemów

Głośnik nie odtwarza muzyki.	• Upewnij się, że próbujesz odtworzyć format audio obsługiwany przez głośnik. • Upewnij się, że pliki audio zostały zapisane w katalogu głównym karty micro SD lub dysku flash USB.
Gdy głośnik jest podłączony do komputera, nic nie słychać.	Upewnij się, że prawidłowo wybrałeś wyjście audio w komputerze.
Głośnik nie reaguje na naciskanie klawiszy.	Spróbuj ponownie uruchomić głośnik.

Jeśli głośnik zachowuje się nienormalnie, możesz spróbować go zresetować, naciskając przycisk resetowania znajdujący się obok portu USB-C.

Prezentare produs

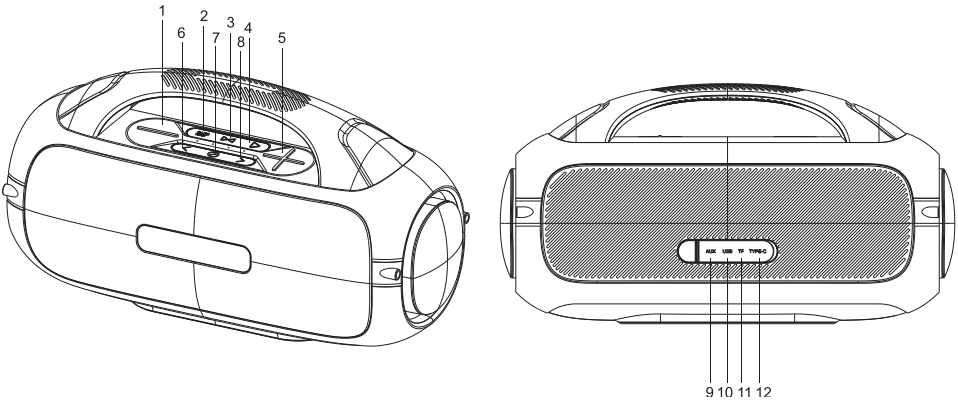

1. Volum -
2. Tasta EQ
3. Tasta multifunctionala

Apasare scurta: asociere/anulare asociere

Apasare lunga: schimbare mod Bluetooth-Card SD-USB-AUX.

4. Tasta Pauza/Play (redare)
5. Volum +
6. Melodia anterioara
7. Tasta pornire/oprire. Tineti lung apasat pentru a porni/opri boxa.
8. Melodia urmatoare
9. Jack AUX 3.5mm
10. Port USB-A
11. Slot card micro SD
12. Port USB-C pentru incarcare acumulator incorporat.

Specificatii tehnice

Bluetooth	V 5.1
Distanta de comunicare Bluetooth	Pana la 10 metri
Putere audio RMS	65W
Putere audio de varf	100W
Tensiune de alimentare	5V 2A (prin port USB-C)

Acumulator	Acumulator bloc Li-Ion 18650 7.4V 4400mAh
Autonomie acumulator	Pana la 8 ore (in functie de nivelul volumului)
Durata incarcare acumulator (100%)	Pana la 4 ore
Difuzoare	1 x 35W 119 mm 4Ohm 2 x 15W 78 mm 4Ohm
Consum	Max. 1A
Frecventa audio	40Hz-20kHz
Frecventa UHF	863.0Mhz
Putere de emisie UHF	≤10mW/10dBm
Sensibilitate	80dB
Capacitate maxima card micro SD	32GB
Capacitate maxima stick USB	32GB
Format audio suportat	MP3
Conexiuni	AUX, USB-A, slot card micro SD, USB-C

Instructiuni de utilizare

Pornire/Oprire

Apasati lung timp de 3 secunde tasta de pornire/oprire [7].
Atat oprirea cat si pornirea vor fi confirmate printr-un sunet.

Reglare volum

Apasati tasta [1] sau [5] pentru a regla volumul la nivelul dorit.
Nivelul implicit al volumului dupa pornire este de 70%.

Asociere prin Bluetooth cu telefonul mobil

1. Porniti boxa apasand lung butonul on/off.

2. Activati functia Bluetooth in telefonul dvs. si cautati dispozitivele Bluetooth din apropiere.
3. Dupa ce a fost identificata boxa (PNI-BT600) confirmati asocierea.
4. Dupa asocierea cu succes a celor doua dispozitive, puteti incepe sa redati muzica pe boxa portabila.

Schimbare sursa redare

Apasati lung tasta [3] pentru a schimba sursa de redare in urmatoarea ordine: Bluetooth-Card micro SD-USB-AUX. Trecerea de la o sursa la alta va fi confirmata printr-un sunet.

Nota: are prioritate ultimul dispozitiv conectat.

Indicator LED

LED-ul alb clipeste des: dispozitivul se afla in modul de asociere.
LED alb aprins: conexiune Bluetooth realizata.
LED-ul alb clipeste rar: redare muzica in curs.

Indicator nivel baterie

Incarcare in curs: LED-urile se aprind alternativ de la stanga la dreapta.
Baterie incarcata 25%: LED-ul 1 este aprins, iar LED-urile 2,3 si 4 clipesc.
Baterie incarcata 50%: LED-urile 1 si 2 sunt aprinse, iar LED-urile 3 si 4 clipesc.
Baterie incarcata 75%: LED-urile 1, 2 si 3 sunt aprinse, iar LED-ul 4 clipeste.
Baterie incarcata 100%: toate LED-urile sunt aprinse.
Pentru a incarca bateria incorporata, introduceti cablul USB inclus in pachet in portul USB-C de pe boxa.
Protectie supraincarcare. Bateria se incarca complet dupa aproximativ 4 ore si are o autonomie de 6-8 ore in functie de nivelul volumului.
Protectie supradescarcare: Cand nivelul bateriei scade sub 3.4V, boxa se va inchide automat.
Dupa 15 minute de inactivitate, boxa se inchide automat pentru a economisi baterie.

Utilizarea microfonului fara fir

Microfonul este imperecheat din fabrica cu boxa.
Inainte de a porni microfonul, alimentati-l cu 2 baterii alcaline de tip AA. Bateriile nu sunt incluse.
Porniti microfonul apasand butonul on/off si incepeti sa vorbiti.

Imperechere doua boxe PNI BT600

1. Conectati telefonul la una dintre boxe care va deveni boxa principala.
2. Porniti a doua boxa si asteptati ca LED-ul sa clipeasca rapid alternativ alb-verde.
3. Apasati de doua ori butonul de conectare Bluetooth (ca un dublu-click) pe boxa principala.
4. Veti auzi un sunet de imperechere cu boxa principala, in a doua boxa, si muzica va fi redata in ambele boxe simultan prin TWS.

Probleme si solutii

Boxa nu reda muzica.	• Asigurati-va ca incercati sa redati un format audio suportat de boxa. • Asigurati-va ca ati salvat fisierele audio in directorul radacina (root) al cardului micro SD sau al stick-ului USB.
Cand boxa este conectata la computer, nu se aude nimic.	Asigurati-va ca ati selectat corect in computer iesirea audio.
Boxa nu raspunde la apasarea tastelor.	Incercati sa reporniti boxa.

Daca boxa are un comportament anormal, puteti incerca sa o resetati apasand butonul reset situat langa portul USB-C.

EN:
EU Simplified Declaration of Conformity
SC ONLINESHOP SRL declares that PNI FunBox BT600 portable speaker complies with the Directive ROHS 2011/65/EU and RED 2014/53/UE. The full text of the EU declaration of conformity is available at the following Internet address:
https://www.mypni.eu/products/8977/download/certifications

BG:
Опростена декларация за съответствие на ЕС
SC ONLINESHOP SRL декларира, че Портативен високоговорител PNI FunBox BT600 спазва директивата ROHS 2011/65/EU и RED 2014/53/UE. Пълният текст на ЕС декларацията за съответствие е достъпен на следния интернет адрес:
https://www.mypni.eu/products/8977/download/certifications

DE:
Vereinfachte EU- Konformitätserklärung
SC ONLINESHOP SRL erklärt, dass das PNI FunBox BT600 tragbarer Lautsprecher der Richtlinie ROHS 2011/65/EU und RED 2014/53/UE entspricht. Sie finden den ganzen Text der EU-Konformitätserklärung an der folgenden Internetadresse:
https://www.mypni.eu/products/8977/download/certifications

ES:
Declaración UE de conformidad simplificada
SC ONLINESHOP SRL declara que el Altavoz portátil PNI FunBox BT600 cumple con la Directiva ROHS 2011/65/EU y la Directiva RED 2014/53/EU. El texto completo de la declaración de conformidad de la UE está disponible en la siguiente dirección de Internet:
https://www.mypni.eu/products/8977/download/certifications

FR
Déclaration de conformité simplifiée de l'UE
SC ONLINESHOP SRL déclare que Haut-parleur portable PNI FunBox BT600 est conforme à la directive ROHS 2011/65/EU et RED 2014/53/UE. Le texte complet de la déclaration de conformité UE est disponible à l'adresse Internet suivante:
https://www.mypni.eu/products/8977/download/certifications

HU:
Egyszerűsített EU Megfelelési Közlemény
SC ONLINESHOP SRL kijelenti azt, hogy a PNI FunBox BT600 hordozható

hangszóró megfelel az ROHS 2011/65/EU és RED 2014/53/UE irányelvnek. Az EU-megfelelőségi nyilatkozat teljes szövege a következő internetes címen érhető el:
https://www.mypni.eu/products/8977/download/certifications

IT:
Dichiarazione UE di conformità semplificata
SC ONLINESHOP SRL dichiara che il Altoparlante portatile PNI FunBox BT600 è conforme alla direttiva ROHS 2011/65/EU e alla direttiva RED 2014/53/UE. Il testo completo della dichiarazione di conformità europea è disponibile al seguente indirizzo Internet:
https://www.mypni.eu/products/8977/download/certifications

NL:
Vereenvoudigde EU-conformiteitsverklaring
SC ONLINESHOP SRL verklaart dat PNI FunBox BT600 draagbare luidspreker voldoet aan de richtlijn ROHS 2011/65/EU en RED 2014/53/UE. De volledige tekst van de EU-conformiteitsverklaring is beschikbaar op het volgende internetadres:
https://www.mypni.eu/products/8977/download/certifications

PL:
Uproszczona deklaracja zgodności UE
SC ONLINESHOP SRL oświadcza, że Przenośny głośnik PNI FunBox BT600 jest zgodny z dyrektywą ROHS 2011/65/EU i RED 2014/53/UE. Pełny tekst deklaracji zgodności UE dostępny jest pod następującym adresem internetowym:
https://www.mypni.eu/products/8977/download/certifications

RO:
Declaratie UE de conformitate simplificata
SC ONLINESHOP SRL declara ca Boxa portabila PNI FunBox BT600 este in conformitate cu Directiva ROHS 2011/65/EU si Directiva RED 2014/53/UE. Textul integral al declaratiei UE de conformitate este disponibil la urmatoarea adresa de internet:
https://www.mypni.eu/products/8977/download/certifications